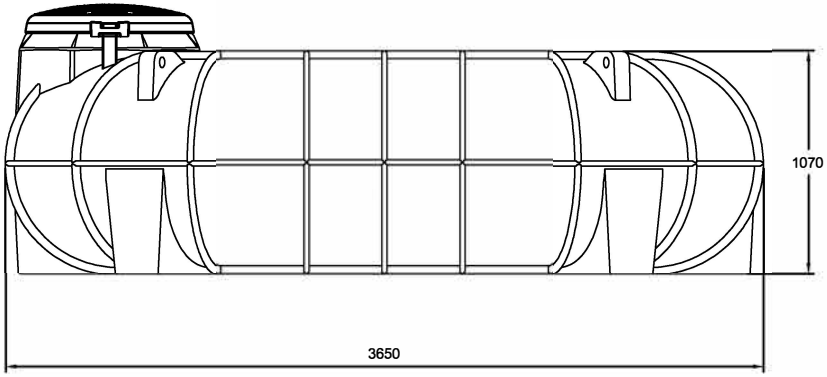

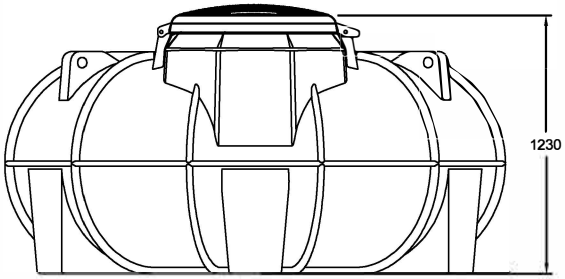

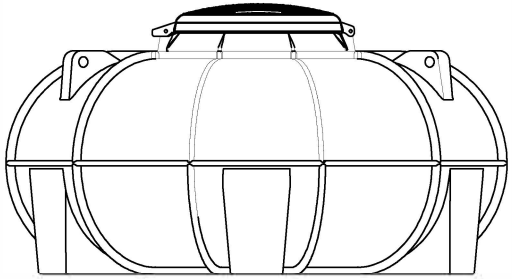

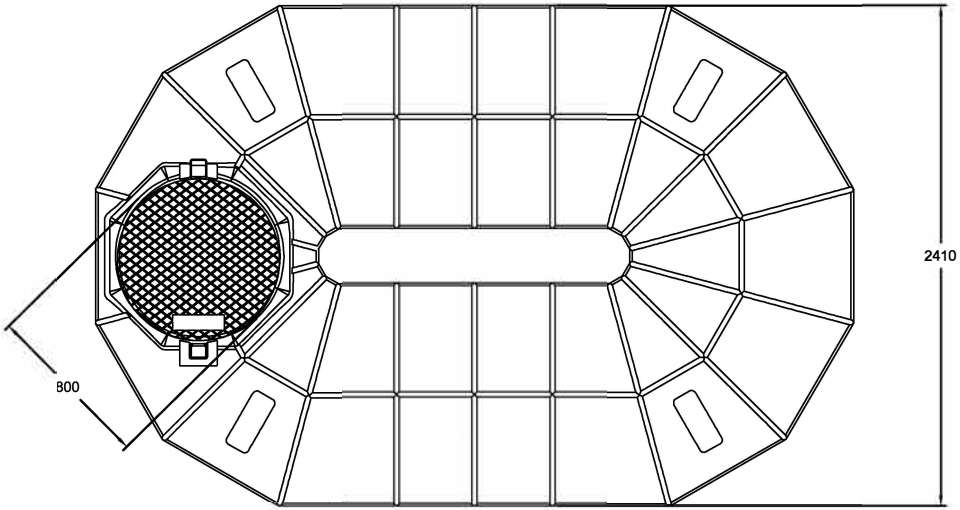

REV.	DESCRIZIONE REVISIONE		DATA	FIRMA
	DISEGNATO	CONTROLLATO	APPROVATO	
DATA	16/04/2018			
FIRMA	Luca Brisigotti			
MATERIALE:	LLDPE			
DENOMINAZIONE:	Canotto da interro Canotto			

La ROTOTEC S.p.A. si riserva a termini di legge la proprietà di questo disegno, con divieto di riprodurlo o di renderlo comunque noto a terzi senza la specifica approvazione.

CODICE ARTICOLO: CI5300

ÄlvestadTanken
- Proffs på miljösäker förvaring -

A3