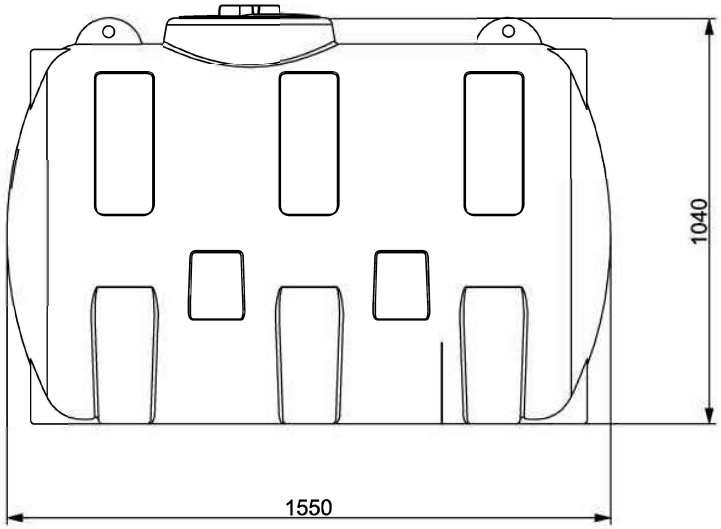

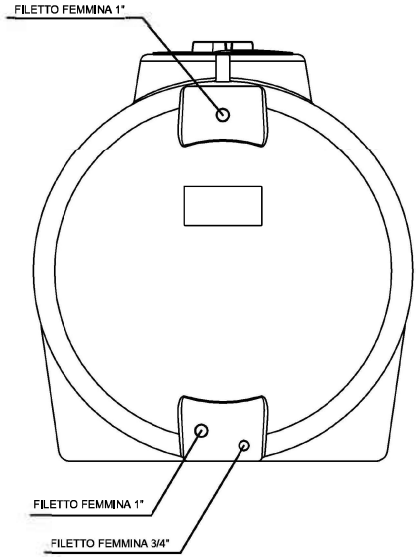

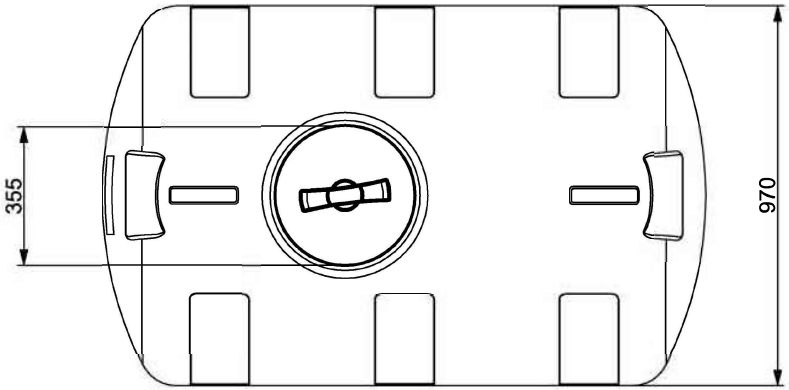

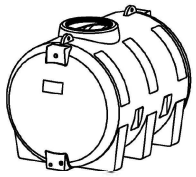

REV.	DESCRIZIONE REVISIONE		DATA	FIRMA
	DISEGNATO	CONTROLLATO	APPROVATO	
DATA				
FIRM				
MATERIALE:				
DENOMINAZIONE:				

A3

E ARTICOLO

C1000